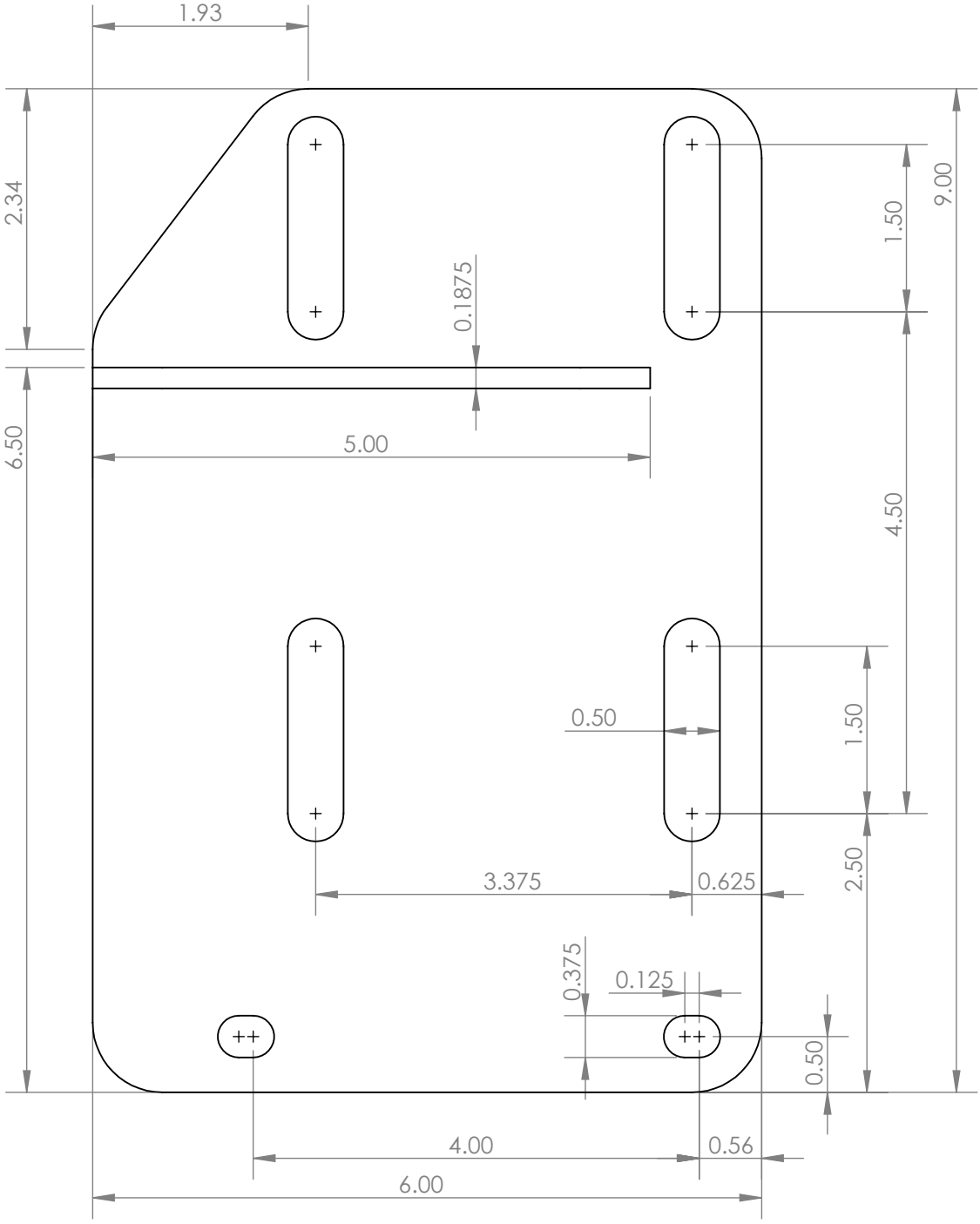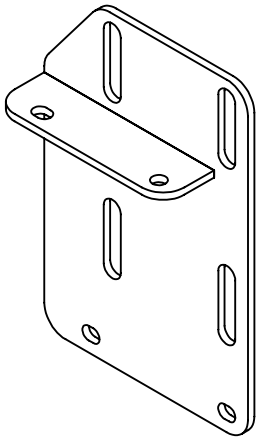
1.93
2.34
6.50
0.1875
5.00
1.50
9.00
4.50
0.50
1.50
2.50
3.375
0.625
0.375
0.125
0.50
4.00
0.56
6.00